Locação das Placas
escala 1:250

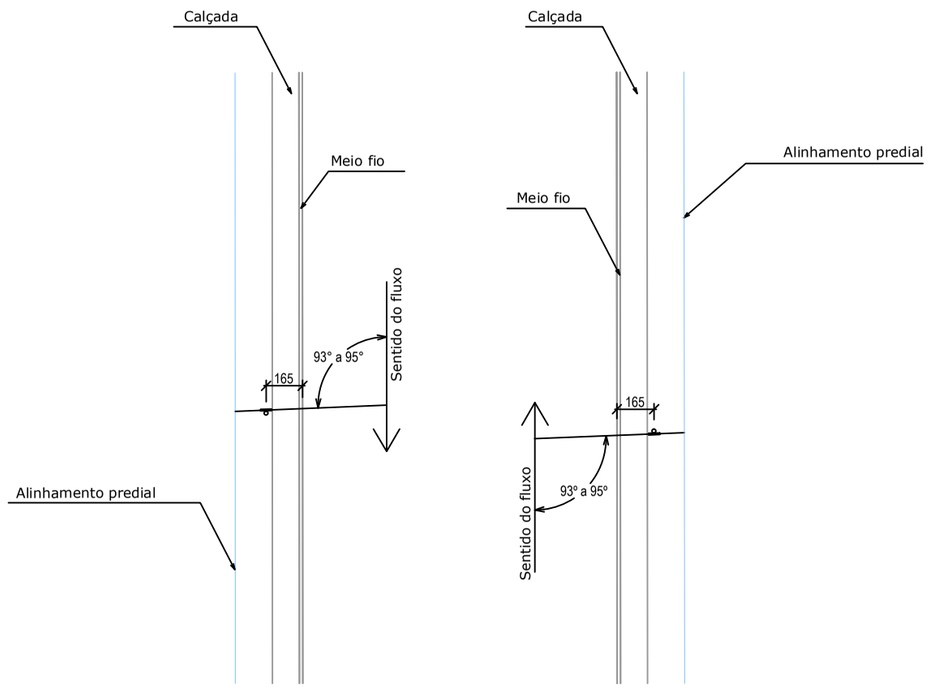

FAIXA DE TRAVESSIA DE PEDESTRES
Sem escala

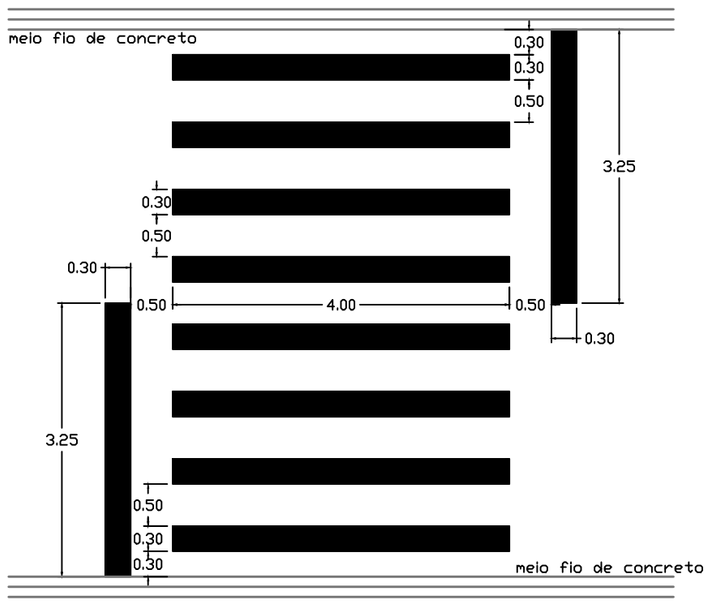

Detalhe Faixa de Travessia de Pedestre (FTP)
CONTRAN
S/ESC

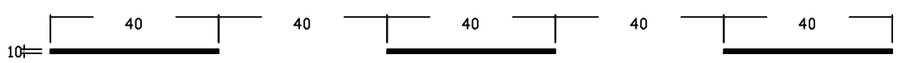

DETALHE: LINHA DEMARCADORA DE FAIXA DE TRÁFEGO
COR AMARELA

Fixação das Placas
escala 1:100

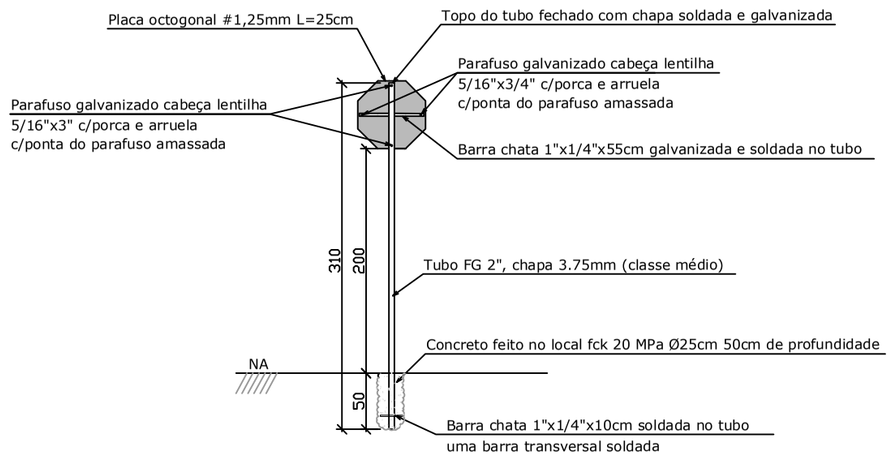

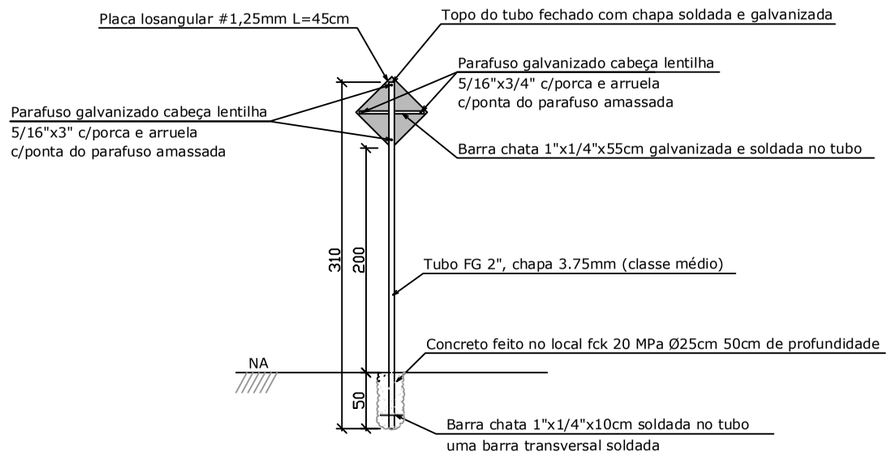

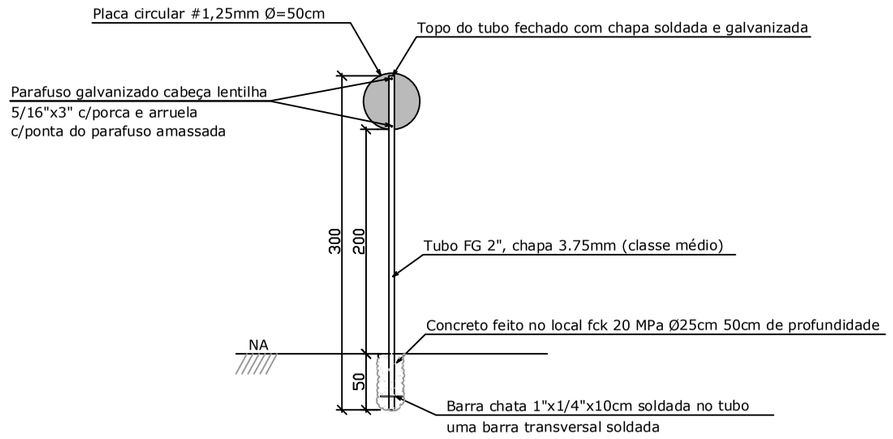

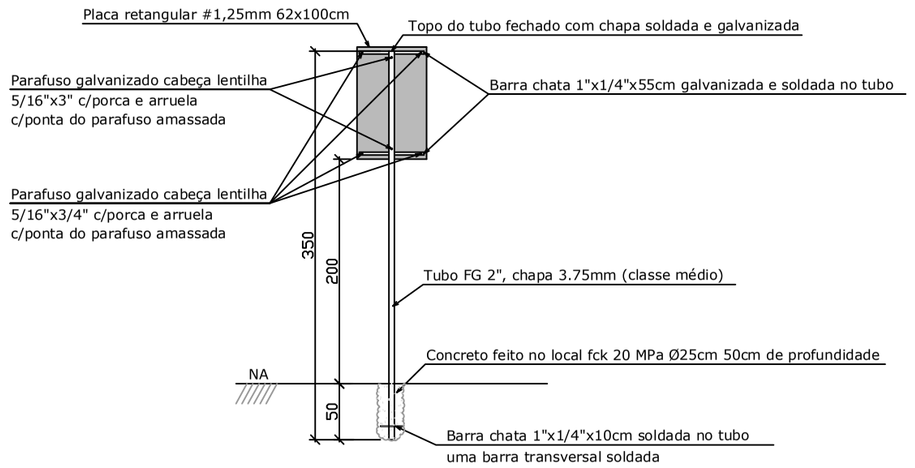

Detalhe rebaixamento de calçada estreita (1,20 - 1,50m)
NBR 9050/2015
S/ESC

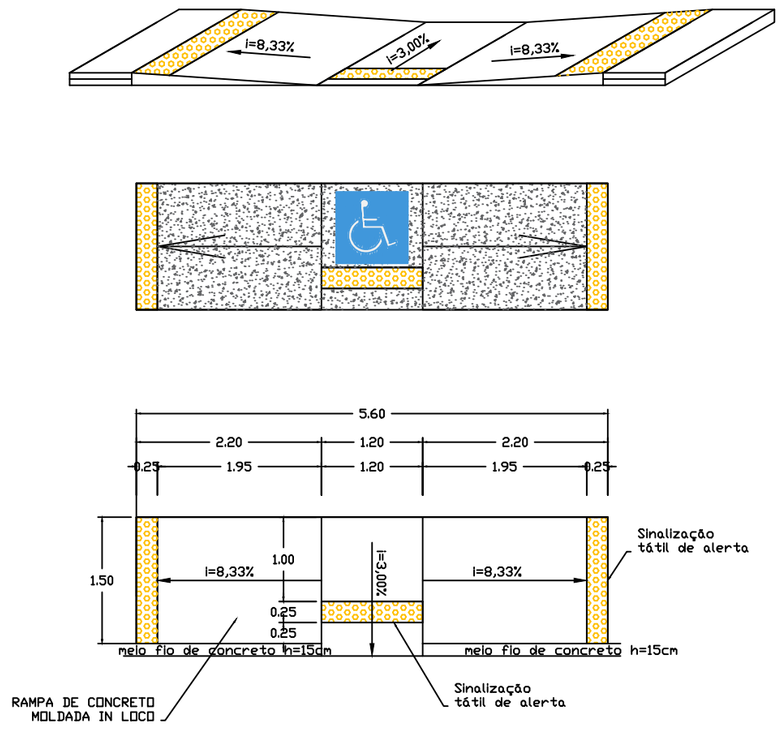

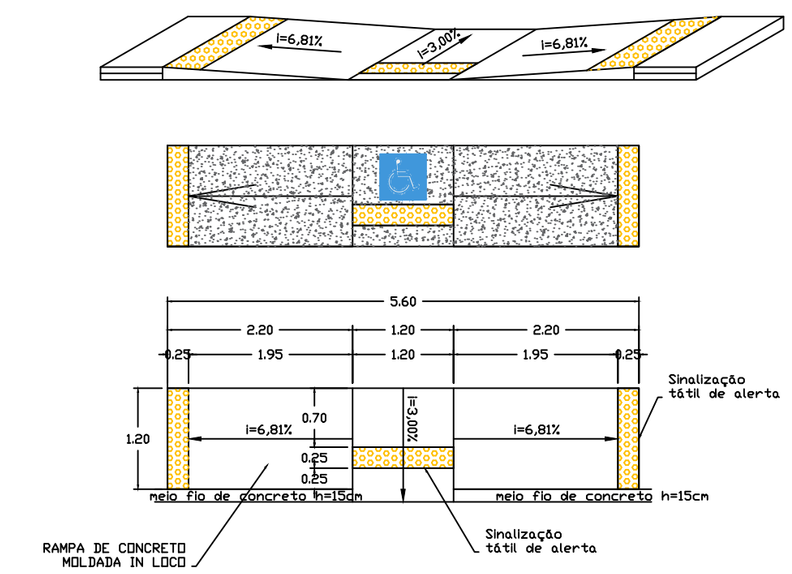

Prefeitura Municipal de Jaguariaíva

Praça Izabel Branco 142 - C. Alta Cx.Postal.11 - Fone (43) 3535-1233 - Fax (43) 3535-2130
Jaguariaíva -PR - CEP: 84.200-000 - CNPJ 76.910.900/0001-38

Secretaria Municipal de Infraestrutura e Habitação

GESTÃO: 2017 - 2020 JOSÉ SLOBODA PREFEITO MUNICIPAL	TÍTULO: DETALHES EQUIPAMENTOS DE SINALIZAÇÃO				
R.T.: ENGª Ana Claudia Krul CREA/PR 69540-D	DATA: 04/2018	DESENHO: Helen Nusda	ESCALA: S/ESC	FOLHA: 20 /21	